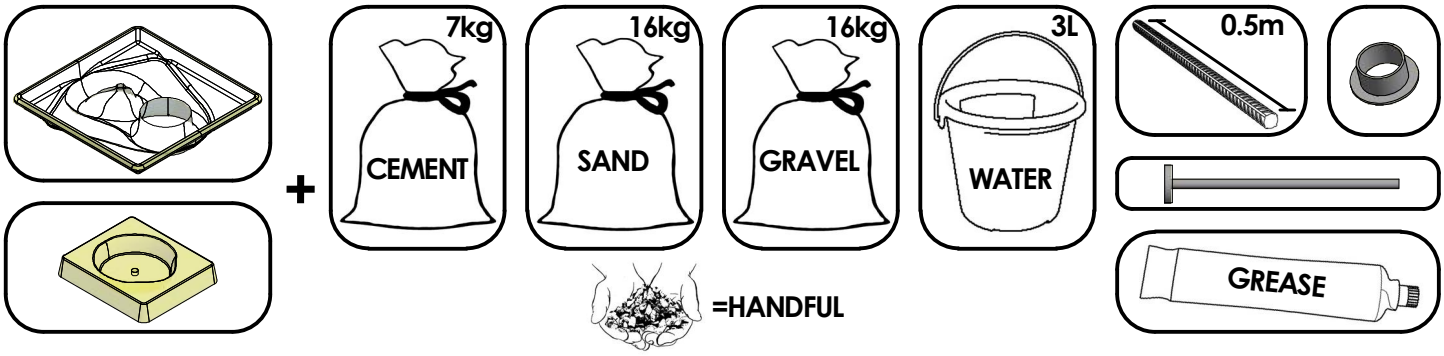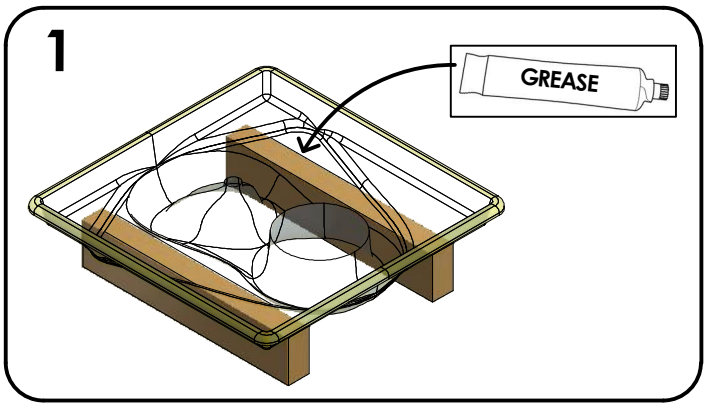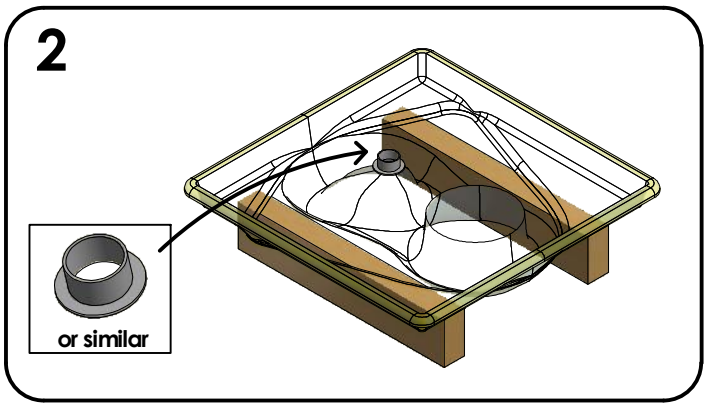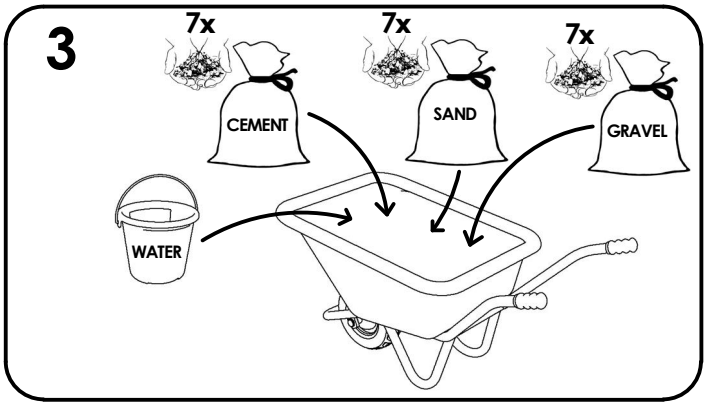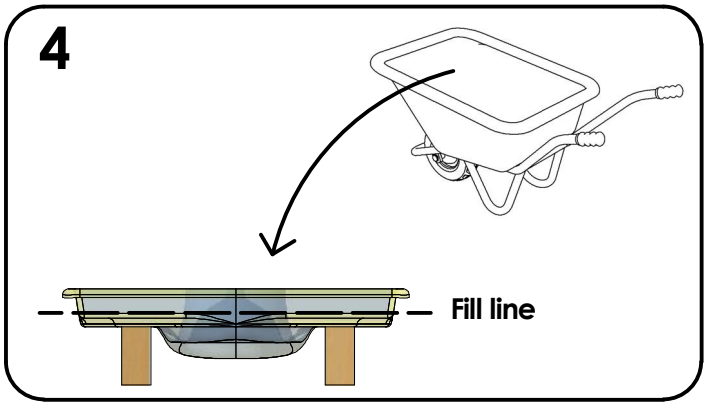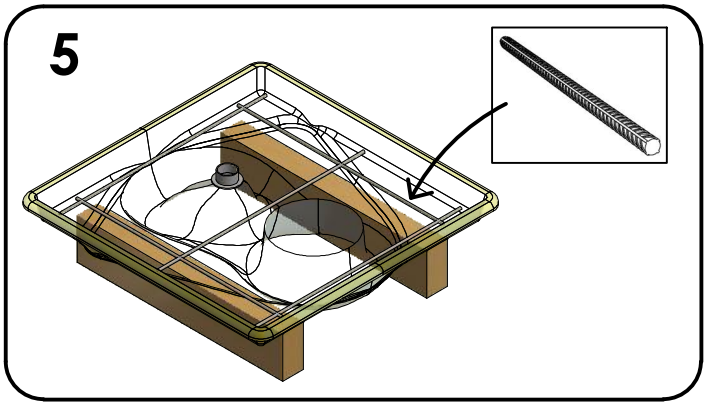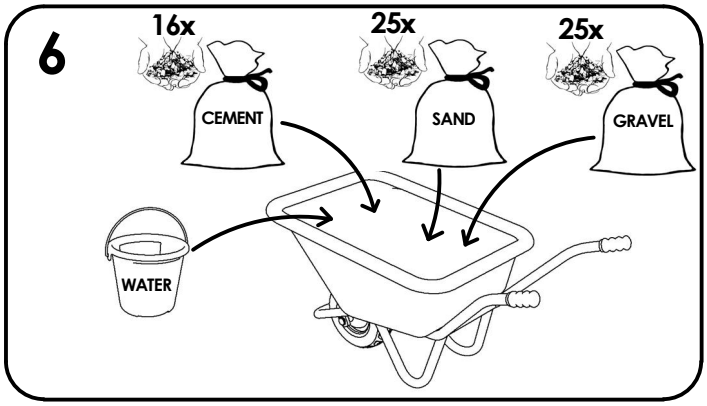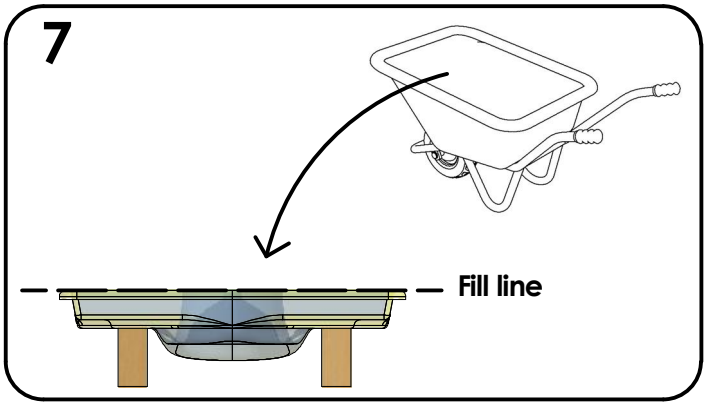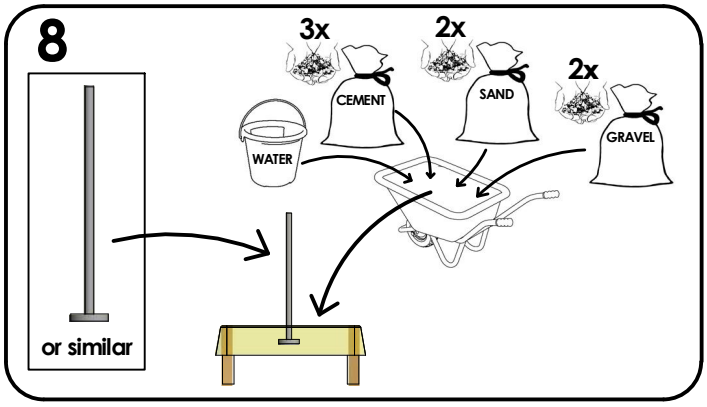CONCRETE UDDT MOULD